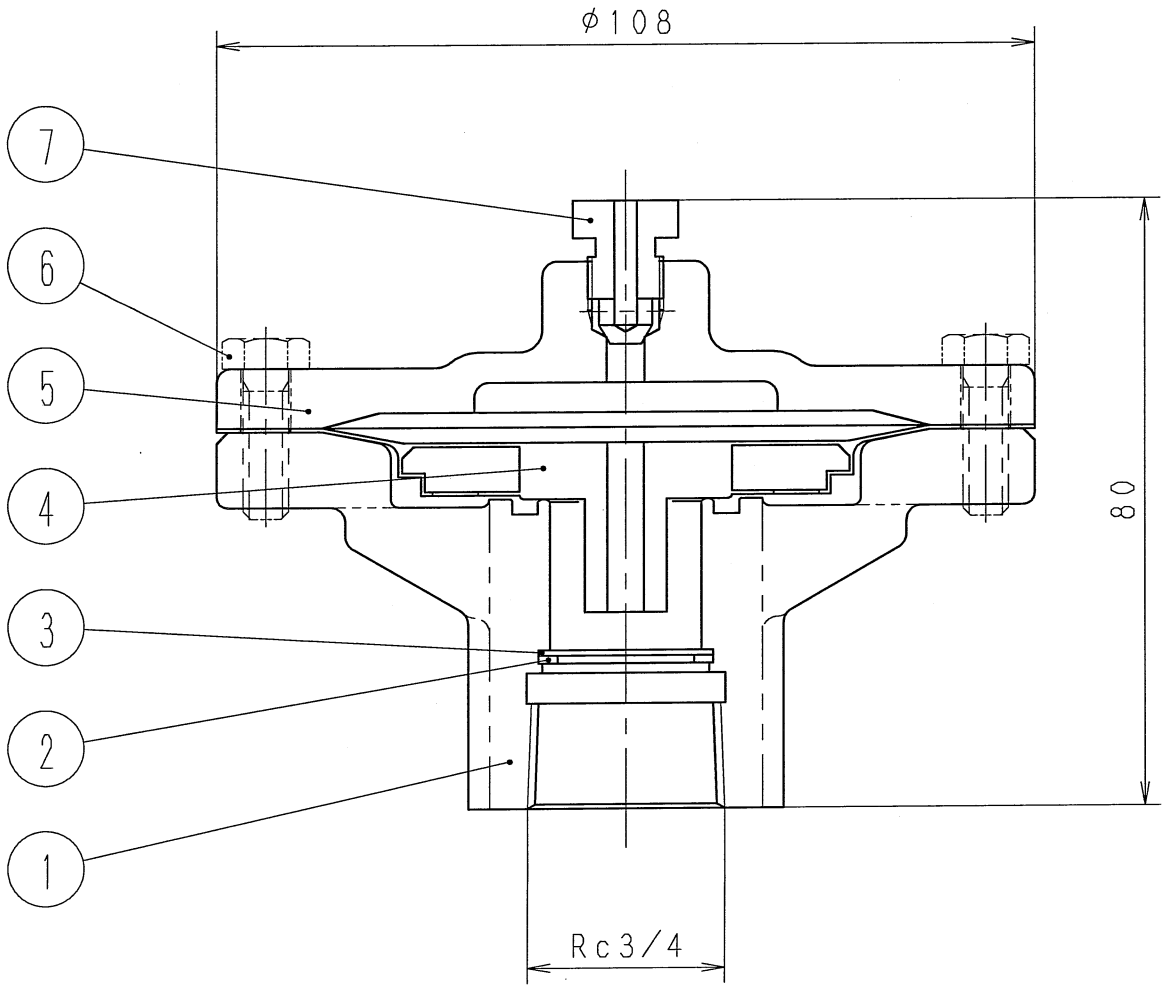

仕様			
流体	:	水・温水	
最高使用圧力	:	1.0	MPa
最高使用温度	:	90	℃
最低作動圧力	:	-1.5	kPa
空気吸込み量	:	-1.5	kPa において
		17	Nm^3/h 以上

注

1. バキュームブレーカの上流側に逆止め弁を取付けてください。

部番	部品名	材料	摘要
7	空気抜弁体	SUS304	
6	六角ボルト	SUS304	
5	ふた	CAC406	鉛除去表面処理
4	ダイヤフラム弁体	合成ゴム	(EPDM)
3	ストレーナ	SUS304	
2	C形止め輪	SUS304	
1	弁箱	CAC406	鉛除去表面処理

RVD19-2型
バキュームブレーカ

日付 31.3.7

承認	第二検図	第一検図	製図
KT	KT		Ny.

呼び径 20

注記

H-4B8035f

フシマン株式会社